CarryVac 3

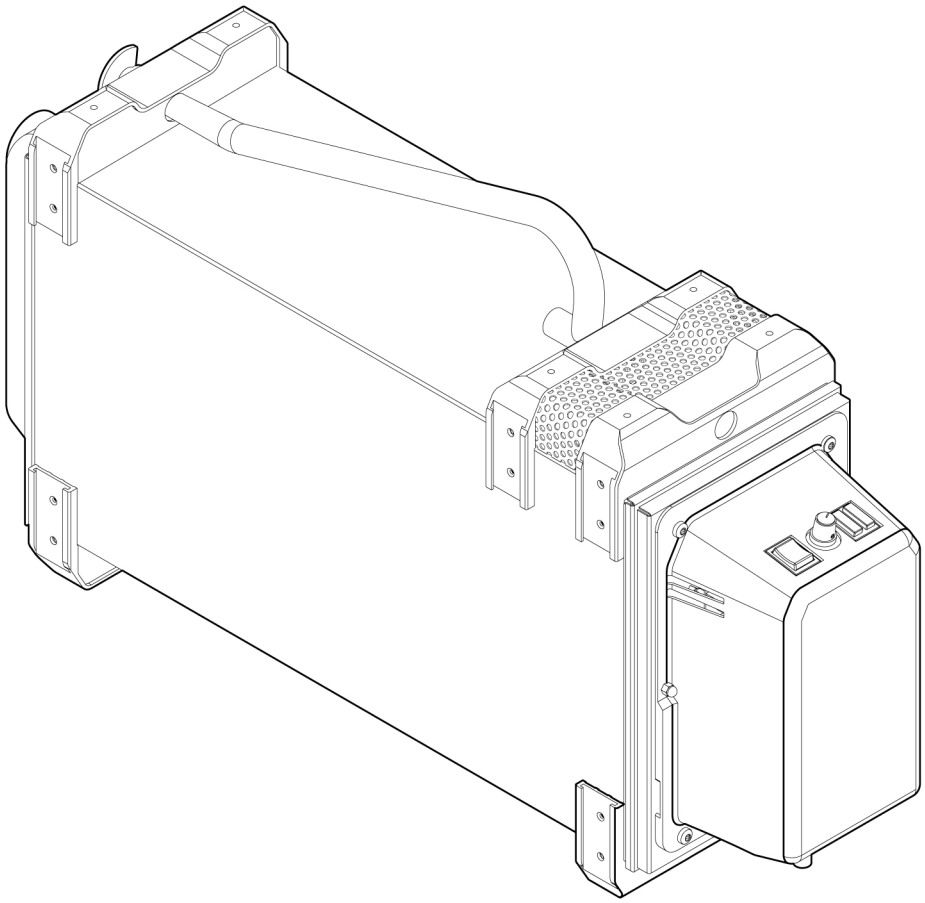

Manuel d'instructions

Traduction de la notice originale

0448 045 001 FR 20241127

EU DECLARATION OF CONFORMITY

According to
The Machinery Directive 2006/42/EC, entering into force 17 May 2006
The EMC Directive 2014/30/EU, entering into force 20 April 2016
The RoHS Directive 2011/65/EU, entering into force 2 January 2013

Type of equipment
Fume extractor

Type designation

Carry Vac 3 230V	0700 003 890
Carry Vac 3 230V Hose Connection	0700 003 893

Brand name or trademark
ESAB

Manufacturer or his authorized representative established within the EEA
Name, address, and telephone No:
ESAB AB
Lindholmsallén 9, Box 8004, SE-402 77 Göteborg, Sweden
Phone: +46 31 50 90 00, Fax: +46 31 50 92 22

The following harmonized standards in force within the EEA has been used in the design:

EN ISO 21904-1:2020, EN ISO 12100:2010, EN ISO 20607:2019
EN 61000-6-2:2019, EN 61000-6-4:2019
EN 61000-3-3:2013, EN 60204-1:2018

Additional Information:
Restrictive use, Class A equipment, intended for use in location other than residential.

By signing this document, the undersigned declares as manufacturer, or the manufacturer's authorized representative established within the EEA, that the equipment in question complies with the safety requirements stated above.

Date	Signature	Position
	Bartosz Kutarba	Global Director Light Industrial Products Welding and Plasma
2023-05-22	Bartosz Kutarba	

CE 2023

UK DECLARATION OF CONFORMITY

According to:

- Electric Equipment (Safety) Regulations 2016;
- Electromagnetic Compatibility Regulations 2016;
- The Restriction of the Use of Certain Hazardous Substances in Electrical and Electronic Equipment Regulations 2012 (as amended)

Type of equipment
Fume extractor

Type designation
CarryVac 3 230V 0700 003 891

Brand name or trademark
ESAB

Manufacturer or his authorised representative established within United Kingdom
ESAB Group (UK) Ltd,
322 High Holborn, London, WC1V 7PB, United Kingdom
www.esab.co.uk

The following British Standards and Instruments in force within the United Kingdom has been used in the design:

- BS EN ISO 21904:2020	Health and safety in welding and allied processes – Equipment for capture and separation of welding fume – Part 1: General requirements.
- BS EN ISO 12100:2010	Safety of machinery – General principles for design – Risk assessment and risk reduction.
- BS EN ISO 20607:2019	Safety of machinery – Instruction handbook
- BS EN ISO 61000-6-2:2019	EN 61000-6-4:2019
- BS EN 61000-3-3:2013	EN 60204-1:2018

Additional Information:
Restrictive use, Class A equipment, intended for use in locations other than residential.

By signing this document, the undersigned declares as manufacturer, or the manufacturer's authorised representative established within the UK, that the equipment in question complies with the safety and environmental requirements stated above.

Bartosz Kutarba

Bartosz Kutarba
Global Director Light Industrial Products
Welding and Plasma
Date: 2023-05-22

David Todd
Commercial Director,
ESAB Group UK & Ireland
Date: 2023-06-01

1 SÉCURITÉ **5**
1.1 Signification des symboles **5**
1.2 Précautions de sécurité **5**
1.3 Avertissement énoncé par la Proposition 65 de l'État de Californie **8**
2 INTRODUCTION **9**
2.1 Équipement **9**
3 CARACTÉRISTIQUES TECHNIQUES **10**
4 FONCTIONNEMENT **11**
4.1 Dispositifs de commande et raccordement **11**
4.2 Mode manuel **12**
4.3 Mode automatique **12**
4.4 Réglage de la puissance d'aspiration **12**
4.4.1 Utilisation de l'unité avec une buse (N1-N3) 13
4.4.2 Utilisation de l'unité avec une torche d'évacuation de fumée (T1-T8) 13
4.5 Voyants d'état, avertissements et alarmes **13**
5 MAINTENANCE **14**
5.1 Nettoyage du filtre **14**
5.2 Ouverture du séparateur de particules **16**
6 DÉPANNAGE **18**
7 COMMANDE DE PIÈCES DE RECHANGE **19**
SCHÉMA DE CÂBLAGE **20**
NUMÉROS DE COMMANDE **21**
LISTE DES PIÈCES DE RECHANGE **22**
REMPLACEMENT DE LA CARTE DE CIRCUIT IMPRIMÉ **24**
REMPLACEMENT DU MOTEUR **26**
REMPLACEMENT DU FILTRE À ÉTINCELLES **28**
ACCESSOIRES **30**

 © ESAB AB 2024

1 SÉCURITÉ

1.1 Signification des symboles

Tels qu'utilisés dans ce manuel : Signifie Attention ! Soyez vigilant !

DANGER !
Signifie dangers immédiats qui, s'ils ne sont pas évités, entraîneront immédiatement de graves blessures ou le décès.

AVERTISSEMENT !
Signifie risques potentiels qui pourraient entraîner des blessures ou le décès.

ATTENTION !
Signifie risques qui pourraient entraîner des blessures légères.

AVERTISSEMENT !
Avant toute utilisation, merci de lire et de comprendre le contenu du manuel d'instructions et de respecter l'ensemble des indications des étiquettes, les règles de sécurité de l'employeur ainsi que les fiches de données de sécurité (SDS).

1.2 Précautions de sécurité

Il incombe à l'utilisateur des équipements ESAB de prendre toutes les mesures nécessaires pour garantir la sécurité du personnel utilisant le système de soudage ou se trouvant à proximité. Les mesures de sécurité doivent répondre aux normes correspondant à ce type d'appareil. Le contenu de ces recommandations peut être considéré comme un complément aux règles de sécurité en vigueur sur le lieu de travail.

Toutes les opérations doivent être exécutées par du personnel spécialisé qui maîtrise le fonctionnement de l'équipement. Une utilisation incorrecte est susceptible de créer une situation anormale comportant un risque de blessure ou de dégât matériel.

1. Toute personne utilisant l'équipement devra bien connaître :
   - son utilisation
   - l'emplacement de l'arrêt d'urgence
   - son fonctionnement
   - les règles de sécurité en vigueur
   - les procédés de soudage, de découpe et autres opérations applicables à l'équipement
2. L'opérateur doit s'assurer des points suivants :
   - que personne ne se trouve dans la zone de travail au moment de la mise en service de l'équipement ;
   - que toutes les personnes à proximité de l'arc sont protégées dès l'amorçage de l'arc ou l'actionnement de l'équipement.
3. Le poste de travail doit être :
   - adapté aux besoins,
   - à l'abri des courants d'air.
4. Équipement de protection :
   - Veillez à toujours porter l'équipement de protection recommandé, à savoir, des lunettes, des vêtements ignifuges et des gants.
   - Ne portez pas de vêtements trop larges ni de ceinture, de bracelet, etc. pouvant s'accrocher en cours d'opération ou occasionner des brûlures.

 © ESAB AB 2024

5. Mesures de précaution :
   - Vérifiez que les câbles sont bien raccordés ;
   - Seul un électricien qualifié **est habilité à intervenir sur les équipements haute tension** ;
   - Un équipement de lutte contre l'incendie doit se trouver à proximité et être clairement signalé ;
   - N'effectuez **pas** de graissage ou d'entretien sur l'équipement pendant le soudage.

Si équipé d'un refroidisseur ESAB
Utiliser du liquide de refroidissement approuvé par ESAB uniquement. Un liquide de refroidissement non homologué peut endommager l'équipement et compromettre la sécurité du produit. Toute garantie ESAB est annulée en cas de dommage résultant de l'utilisation d'un liquide de refroidissement autre que celui prescrit.

Pour obtenir des informations sur les références, voir le chapitre « ACCESSOIRES » dans le manuel d'instructions.

AVERTISSEMENT !
Le soudage à l'arc et la découpe sont sources de danger pour vous-même et votre entourage. Prenez les précautions nécessaires pendant le soudage et la découpe.

DÉCHARGE ÉLECTRIQUE - Danger de mort

- Installer l'équipement et assurer sa mise à la terre conformément au manuel d'instructions.
- Ne pas toucher des électrodes ou des pièces électriques sous tension à main nue ou avec des gants ou des vêtements humides.
- Portez une tenue isolante et isolez la zone de travail.
- Assurez-vous de travailler dans une position sûre.

CHAMPS ÉLECTRIQUES ET MAGNÉTIQUES - Nocifs

- Les soudeurs équipés de stimulateurs cardiaques doivent consulter leur médecin avant d'effectuer le soudage. Les CEM peuvent interférer avec certains stimulateurs cardiaques.
- L'exposition aux CEM peut avoir d'autres effets inconnus sur la santé.
- Les soudeurs doivent suivre la procédure suivante pour minimiser l'exposition aux CEM :
  - Acheminez l'électrode et les câbles de travail du même côté de votre corps. Sécurisez-les avec du ruban adhésif, si possible. Ne vous placez pas entre la torche et les câbles de travail. N'enroulez jamais la torche ou le câble de travail autour de votre corps. Maintenez la source d'alimentation de soudage et les câbles le plus à l'écart possible de votre corps.
  - Connectez le câble de travail à la pièce à souder, aussi près que possible de la zone à souder.

FUMÉES ET GAZ - Nocifs

- Éloigner le visage des fumées de soudage.
- Installer un système de ventilation ou d'évacuation au niveau de l'arc, ou les deux, pour évacuer les émanations et les gaz de la zone respirable et de la zone de travail en général.

RADIATIONS LUMINEUSES DE L'ARC - Danger pour les yeux et la peau

- Protégez-vos yeux et votre peau. Utiliser un écran de soudeur et des verres filtrants appropriés et porter des vêtements de protection.
- Protéger les personnes voisines des effets dangereux de l'arc par des rideaux ou des écrans protecteurs.

 © ESAB AB 2024

BRUIT - Le niveau élevé de bruit peut altérer les facultés auditives.

Utilisez une protection d'oreilles ou toute protection auditive similaire.

PIÈCES MOBILES - Peuvent provoquer des blessures

- Maintenez l'ensemble des portes, panneaux, dispositifs de protection et caches fermés et fixés en place.
- Assurez-vous que seules des personnes qualifiées déposent les caches en vue de la maintenance et du dépannage, si nécessaire.
- Maintenez les mains, cheveux, vêtements amples et outils à l'écart des pièces mobiles.
- Reposez les panneaux ou les caches et fermez les portes une fois l'entretien terminé et avant de démarrer l'unité.

RISQUE D'INCENDIE

- Les étincelles peuvent provoquer un incendie. S'assurer qu'il n'y a pas de matières inflammables à proximité.
- N'utilisez pas sur réservoirs fermés.

SURFACE CHAUDE - Pièces brûlantes

- Ne pas toucher les pièces à mains nues.
- Laisser refroidir avant toute intervention sur l'équipement.
- La manipulation de pièces chaudes nécessite l'utilisation d'outils appropriés et/ou de gants de soudage isolés pour éviter toute brûlure.

ATTENTION !
Ce produit est exclusivement destiné au soudage à l'arc.

AVERTISSEMENT !
N'utilisez pas le générateur pour dégeler des canalisations.

ATTENTION !
Les équipements de classe A ne sont pas conçus pour un usage résidentiel avec une alimentation secteur à basse tension. Dans ces lieux, garantir la compatibilité électromagnétique des équipements de classe A devient difficile, dû à des perturbations par conduction et par rayonnement.

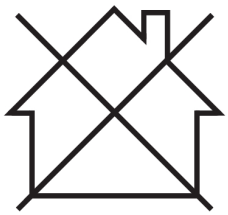

REMARQUE !
Jetez votre équipement électronique dans les centres de recyclage agréés !

Conformément à la Directive européenne 2012/19/EC relative aux déchets d'équipements électriques et électroniques et à sa transposition dans la législation nationale en vigueur, les équipements électriques et/ou électroniques parvenus en fin de vie doivent être confiés à un centre de recyclage agréé.

En tant que responsable de l'équipement, il est de votre responsabilité d'obtenir les informations nécessaires sur les centres de recyclage agréés.

Pour plus d'informations, contactez votre fournisseur ESAB le plus proche.

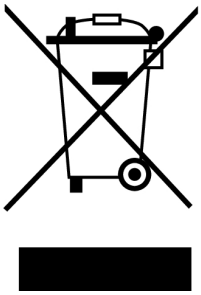

 © ESAB AB 2024

ESAB propose à la vente toute une gamme d'accessoires de soudage et d'équipements de protection personnelle. Pour obtenir des informations sur les commandes, merci de contacter votre distributeur ESAB ou de consulter notre site Web.

1.3 Avertissement énoncé par la Proposition 65 de l'État de Californie

AVERTISSEMENT !
Les équipements de soudage ou de découpe génèrent des émanations ou des gaz qui contiennent des éléments chimiques connus dans l'État de Californie et considérés par ce dernier comme étant parfois cancérigènes et entraînant des anomalies congénitales. (California Health and Safety Code Art. 25249.5 et suivants)

AVERTISSEMENT !
Ce produit est susceptible de vous exposer à des éléments chimiques connus de l'État de Californie et considérés par ce dernier comme étant cancérigènes et entraînant des anomalies congénitales et autres problèmes de la reproduction. Se laver les mains après utilisation.

Pour plus d'informations, rendez-vous sur **www.P65Warnings.ca.gov**.

 © ESAB AB 2024

2 INTRODUCTION

Le **CarryVac 3** est un filtre de soudage portable qui filtre les polluants tels que les fumées et les poussières, classe W3 (acier non allié à acier fortement allié avec du nickel et du chrome > 30 %).

Les accessoires ESAB correspondant à ce produit sont répertoriés au chapitre « ACCESSOIRES » de ce manuel.

2.1 Équipement

Le CarryVac 3 est livré avec :

- un mode d'emploi

 © ESAB AB 2024

3 CARACTÉRISTIQUES TECHNIQUES

CarryVac 3	
Unités de mesure	800 x 406 x 222 mm
Niveau sonore à 100 % de la puissance du moteur	79 dB(A) à 1 m, ISO 11201
Poids	14,8 kg (32,6 lb)
Température de stockage	-20 à +60 °C
Température de fonctionnement	0 à +35 °C
Altitude max.	1 000 m au-dessus du niveau de la mer
Humidité relative max. (stockage et fonctionnement)	95 %
Tension	110/220-240 V CA
Puissance	1 250/1 300 W (1,7 ch)
Vide max. généré par le moteur	25 kPa (100 po d'eau)
Vide max. au niveau du raccordement de flexible	18 kPa (72 po d'eau)
Capacité avec un flexible de 2,5 m	180 m^3 /h (106 cfm)
Surface du filtre	5,3 m^2
Efficacité de filtration	>99 % (ISO 21904-2) F9 (EN779) MERV 14 (ASHRAE 52.2)

 © ESAB AB 2024

4 FONCTIONNEMENT

Les règles de sécurité générale relatives à la manipulation de l'équipement sont indiquées dans le chapitre « Sécurité » de ce manuel. Lire ce chapitre de A à Z avant de commencer à utiliser l'équipement !

REMARQUE !
Déplacer l'équipement par la poignée prévue à cet effet. Ne jamais tirer les câbles.

AVERTISSEMENT !
Risque de décharge électrique ! Ne touchez jamais la pièce à souder ou la tête de soudage pendant la procédure !

4.1 Dispositifs de commande et raccordement

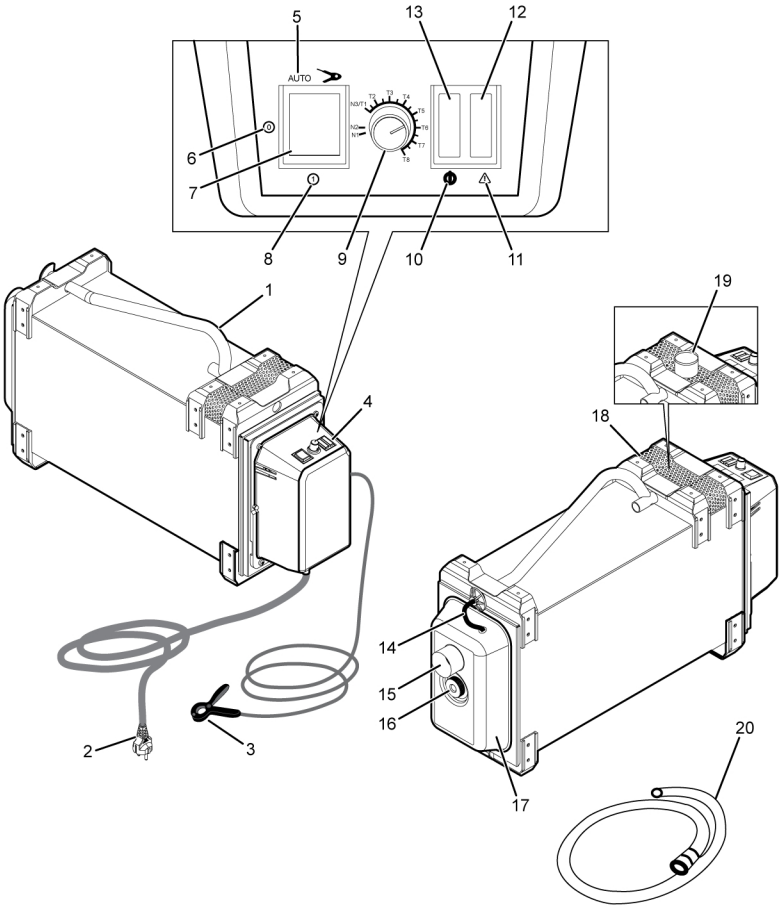

1. Poignée/verrou
2. Câble d'alimentation secteur
3. Pince de capteur
4. Réglages d'aspiration
5. Position AUTO
6. Position OFF
7. Interrupteur d'alimentation secteur
8. Position ON
9. Molette de puissance d'aspiration
10. Veille
11. Avertissement et alarme
12. Voyant orange
13. Lumière verte
14. Flexible d'indicateur de filtre
15. Raccordement de flexible
16. Vis de blocage
17. Séparateur de particules
18. Échappement
19. Échappement, raccordement de flexible (en option)
20. Tuyau d'aspiration

1. Brancher le flexible d'aspiration (20) au raccordement de flexible d'admission (15).

 © ESAB AB 2024

2. Brancher l'autre extrémité du tuyau d'aspiration au point d'extraction (buse/hotte).
3. En option : connecter la pince de capteur au fil de terre de retour de l'équipement de soudage.
4. En option : brancher le flexible d'échappement au raccord du flexible d'échappement (19).

REMARQUE !
Ne pas bloquer les échappements (18) et (19).

4.2 Mode manuel

Placer l'interrupteur secteur (7) en position ON (8).

L'unité fonctionne désormais en continu. Un voyant vert fixe (13) indique que l'unité est en fonctionnement.

4.3 Mode automatique

1) Placer le câble de soudage ou le câble de retour dans la pince de capteur de courant (3).

2) Placer l'interrupteur secteur (7) en position AUTO (5). Le voyant vert (13) clignote, indiquant que l'unité est en mode veille.

3) L'unité démarre lorsque l'arc de soudage est amorcé et se remet en veille 10 secondes après la rupture de l'arc.

4.4 Réglage de la puissance d'aspiration

REMARQUE !
L'échelle de la molette (9) correspond à une consigne de pression et non à la vitesse du moteur. Par conséquent, la vitesse maximale du moteur peut être atteinte à n'importe quelle position de l'échelle, en fonction de la résistance du système connecté et de la saturation du filtre.

Lors du réglage de la molette (9), travailler dans le sens des aiguilles d'une montre pour minimiser le risque de fausses alarmes. Des réglages rapides peuvent déclencher une alarme. L'alarme est réinitialisée au bout de 3 secondes ou si l'unité est éteinte (et rallumée).

La puissance d'aspiration (consigne) peut être réglée à l'aide de la molette (9). L'unité ajuste automatiquement la puissance du moteur pour maintenir l'aspiration et le débit d'air souhaités, même si le filtre est saturé.

Avant de régler la puissance d'aspiration, assurez-vous que le flexible est dans la position de travail souhaitée et que tous les raccordements sont correctement installés.

Réglages d'aspiration

	Longueur du flexible (m)	**Consigne**
Tuyère	2,5	N1
Tuyère	5,0	N2
Tuyère	15,0	N3
À la torche	2,5	T1-T8

 © ESAB AB 2024

4.4.1 Utilisation de l'unité avec une buse (N1-N3)

Régler la molette (9) à l'aide du tableau des réglages d'aspiration ci-dessus pour trouver la consigne recommandée, N1-N3[1)], en fonction de la longueur du flexible. Pour les flexibles d'une longueur supérieure à 2,5 mètres, il peut être possible de régler la molette (9) légèrement dans le sens inverse des aiguilles d'une montre et de maintenir un débit d'air adéquat, mais avec une distance de capture réduite.

[1)] Les buses autres que TM80/200 ou les flexibles d'une autre longueur que 50 mm peuvent nécessiter d'autres réglages.

4.4.2 Utilisation de l'unité avec une torche d'évacuation de fumée (T1-T8)

Chaque torche d'évacuation de fumée nécessite un débit d'air spécifique, spécifié par le fabricant de la torche, pour assurer une évacuation adéquate. Une évacuation trop importante peut compromettre l'intégrité de la soudure.

1) Mesurer le débit au niveau de la buse conformément aux instructions fournies par le fabricant de la torche.

2) Régler la molette (9) jusqu'à obtention du débit souhaité pour assurer une évacuation correcte des fumées. Pour la plupart des torches, les réglages T1 à T8 assurent une évacuation correcte. Cependant, dans certains cas, les réglages N1-N3 peuvent permettre une évacuation adéquate.

3) Répéter le procédé régulièrement selon les instructions du fabricant ou lorsque les conditions de soudage changent.

Il incombe toujours à l'utilisateur de veiller à ce que le débit soit correct.

4.5 Voyants d'état, avertissements et alarmes

Voyant vert (13), fixe	Indique que l'unité est opérationnelle, que le moteur tourne et que l'état est correct. Le voyant s'éteint lorsqu'une alarme est active.
Voyant vert (13), clignotant	Indique que l'unité est réglée sur le mode automatique mais qu'elle est en veille et attend un signal d'exécution de la pince de capteur.
Voyant orange (12), clignotement lent et voyant vert (13) fixe	Indique que le filtre est rempli à environ 85 % par rapport à la consigne actuelle. Le voyant vert (13) est toujours allumé, car il n'y a pas de dysfonctionnement/alarme.
Voyant orange (12), clignotement rapide et voyant vert (13) éteint	Clignote en permanence : indique que l'unité ne maintient pas la pression souhaitée, telle que réglée par la molette (9)

Si l'alarme est activée, interrompre immédiatement les opérations de soudage et se reporter à la section Dépannage pour obtenir des informations sur les actions correctives à prendre.

 © ESAB AB 2024

5 MAINTENANCE

AVERTISSEMENT !
Déconnectez l'alimentation secteur avant de commencer les opérations de nettoyage et d'entretien.

ATTENTION !
Seules les personnes possédant les connaissances électriques appropriées (personnel autorisé) sont habilitées à retirer les plaques de sécurité.

ATTENTION !
Ce produit est couvert par la garantie du fabricant. Toute tentative de réparation par des centres d'entretien ou personnels non agréés invalidera la garantie.

REMARQUE !
Un entretien régulier garantit la sécurité et la fiabilité du matériel.

REMARQUE !
Effectuer plus souvent la maintenance lorsque l'environnement est très poussiéreux.

Avant chaque utilisation, s'assurer que :

- le produit et les câbles ne sont pas endommagés ;

5.1 Nettoyage du filtre

Un nouveau filtre doit être installé lorsque le voyant orange clignote en continu et que l'aspiration ne peut être maintenue. Voir la section *"Voyants d'état, avertissements et alarmes"*, page 13.

1) Attendre 10 minutes après le soudage pour s'assurer qu'il ne reste pas de braises incandescentes dans le séparateur de particules (5).

2) Déposer le flexible d'aspiration (3).

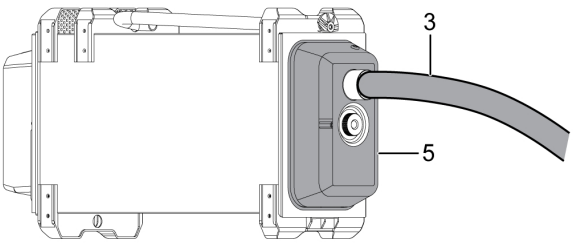

 © ESAB AB 2024

3) Tourner la poignée (4) vers le bas pour fixer le séparateur de particules.

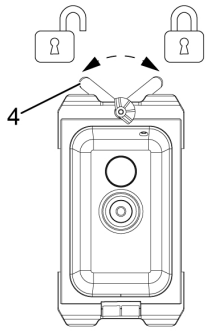

4) Placer l'interrupteur principal (1) sur la position ON pour l'activer en mode manuel au réglage le plus élevé.

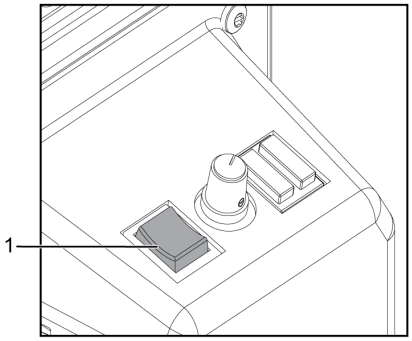

5) Tourner l'unité verticalement de sorte que l'entrée soit orientée vers le haut, puis la secouer et la tapoter pour permettre à la poussière du séparateur de particules d'être aspirée dans le filtre. Positionner l'entrée du filtre (10) juste derrière l'entrée du séparateur de particules (9).

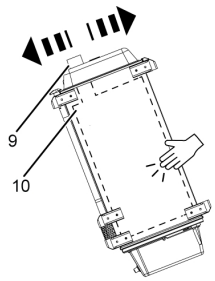

6) Placer l'interrupteur secteur (1) sur OFF.

7) Desserrer le flexible de l'indicateur de filtre (2).

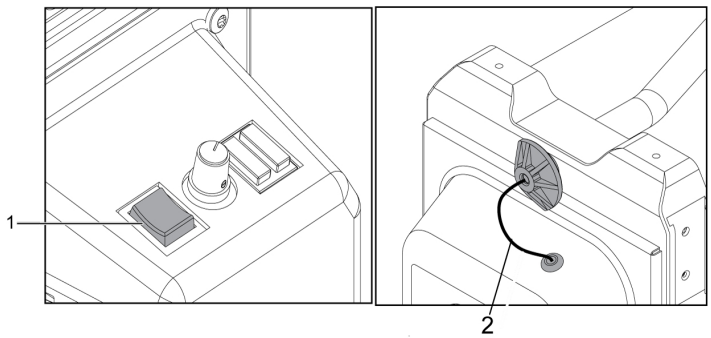

 © ESAB AB 2024

8) Tourner la poignée (4) pour déverrouiller et retirer le séparateur de particules.

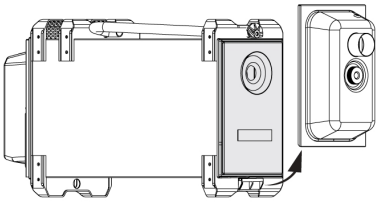

9) Retirer le filtre usagé (6) et le mettre au rebut. Le placer dans un sac en plastique.

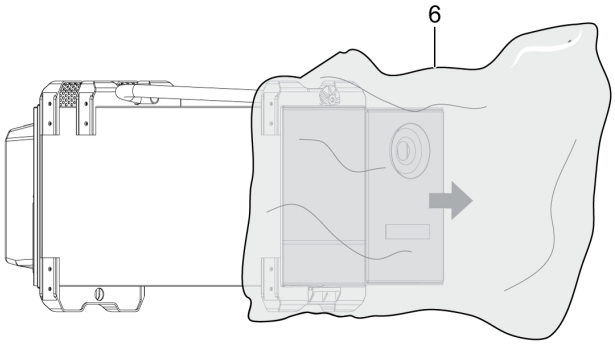

10) Nouer le sac fermement.

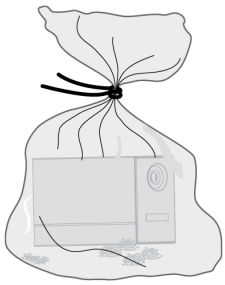

11) Insérer un filtre neuf et le remonter dans l'ordre inverse, puis s'assurer que le flexible d'indicateur de filtre (2) est correctement branché.

5.2 Ouverture du séparateur de particules

AVERTISSEMENT !
Toujours prendre des précautions extrêmes pour éviter l'exposition et la propagation de la poussière lors de l'ouverture du séparateur de particules.

Toujours ouvrir le séparateur de particules à l'intérieur d'un sac en plastique ou dans une hotte aspirante, car les deux moitiés peuvent coller l'une à l'autre et provoquer la formation de poussière lorsqu'elles se détachent.

Toujours nettoyer le séparateur de particules après l'avoir ouvert. Si le séparateur de particules ne peut pas être nettoyé correctement, il doit être mis au rebut.

Normalement, il n'est pas nécessaire d'ouvrir le séparateur de particules, mais cela peut être nécessaire pour retirer un bouchon ou remplacer le filtre métallique en option. Voir *"Nettoyage du filtre"*, page 14.

 © ESAB AB 2024

1) Placer le séparateur de particules (5) dans un sac en plastique (9) ou une hotte aspirante. Dévisser la vis de blocage (7) et déposer la partie extérieure du séparateur de particules.

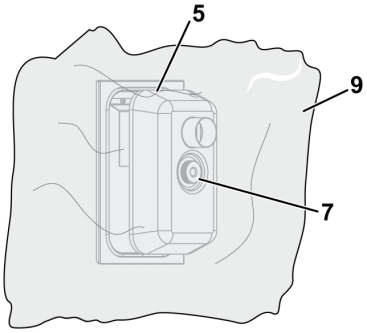

2) Vider le séparateur de particules et nouer le sac fermement.

3) Vérifier que le joint en caoutchouc (8) autour du séparateur de particules (5) n'est pas endommagé.

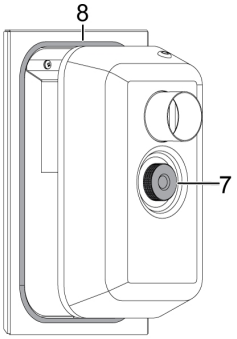

4) Remonter le séparateur de particules (5) en plaçant le bord dans la rainure inférieure (11). Verrouiller avec la vis de blocage (7) et la poignée (4).

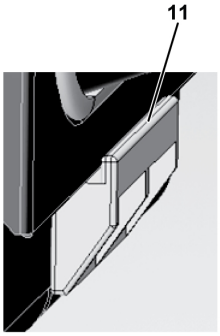

REMARQUE !
Le séparateur de particules (5) est partiellement verrouillé lorsque la poignée (4) est en position verticale, et complètement verrouillé lorsqu'elle est abaissée.

 © ESAB AB 2024

6 DÉPANNAGE

Effectuez ces vérifications et contrôles avant de faire appel à un technicien agréé.

Vérifier que la tension de secteur est débranchée avant d'entamer toute réparation.

Type d'erreur	Action corrective
L'alarme est activée	Vérifier que si la consigne est modifiée à l'aide de la molette, l'unité est toujours en train de se calibrer pour atteindre la pression souhaitée (lorsque la consigne est modifiée, l'alarme peut se déclencher ou s'éteindre).
	Vérifier que les câbles sont correctement connectés.
	Vérifier que le flexible ou la buse n'est pas obstrué ou endommagé.
	Vérifier que le filtre n'est pas bouché, endommagé ou mis hors circuit.
	Vérifier que le filtre n'est pas saturé pour maintenir l'aspiration requise, ce qui nécessiterait par conséquent son remplacement le plus rapidement possible.
	Vérifier que l'unité ne peut pas atteindre la pression souhaitée, car le bouton (9) est réglé trop loin dans le sens horaire par rapport à la résistance du système.

 © ESAB AB 2024

7 COMMANDE DE PIÈCES DE RECHANGE

ATTENTION !
Les interventions électriques et les travaux de réparation doivent être confiés à un technicien spécialisé ESAB agréé. Utilisez exclusivement des pièces de rechange et pièces d'usure ESAB d'origine.

Carry Vac 3 est conçu et testé conformément aux normes internationales et européennes **EN ISO 21904-1**, **EN ISO 12100** , **EN ISO 20607**, **EN 61000-6-2**, **EN 61000-6-4**, **EN 61000-3-3** et **EN 60204-1**. Lors de l'entretien ou de réparations, il est de la responsabilité de la ou des personnes effectuant l'opération de vérifier que le produit est toujours conforme aux exigences des normes susmentionnées.

Les pièces de rechange et les pièces d'usure peuvent être commandées auprès de votre distributeur ESAB le plus proche. Consultez le site **esab.com**. À la commande, mentionnez le type de produit, le numéro de série, la désignation et la référence correspondant à la liste des pièces. Cette information permet un meilleur traitement des commandes et garantit la conformité de la livraison.

 © ESAB AB 2024

ANNEXE

SCHÉMA DE CÂBLAGE

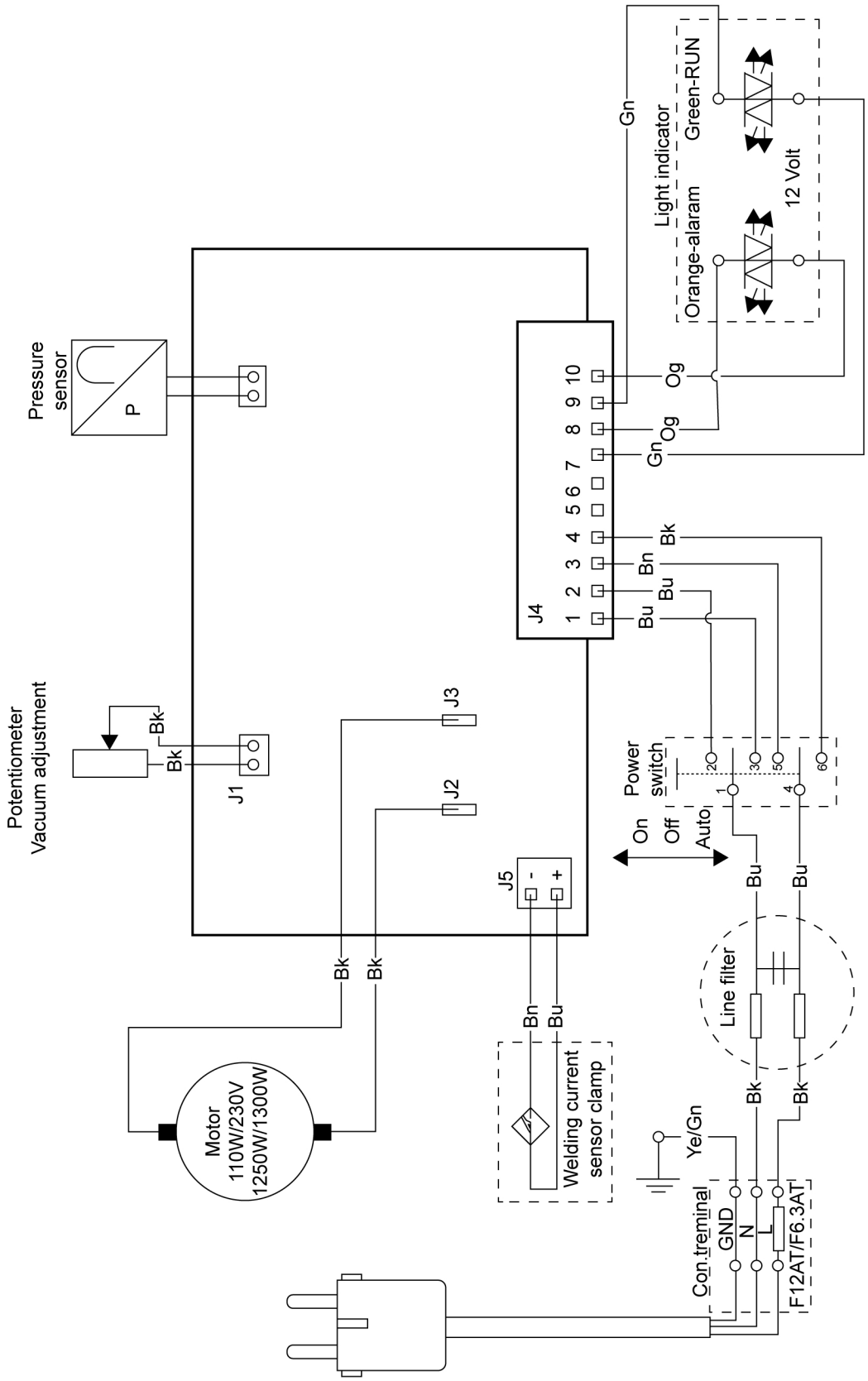

 © ESAB AB 2024

NUMÉROS DE COMMANDE

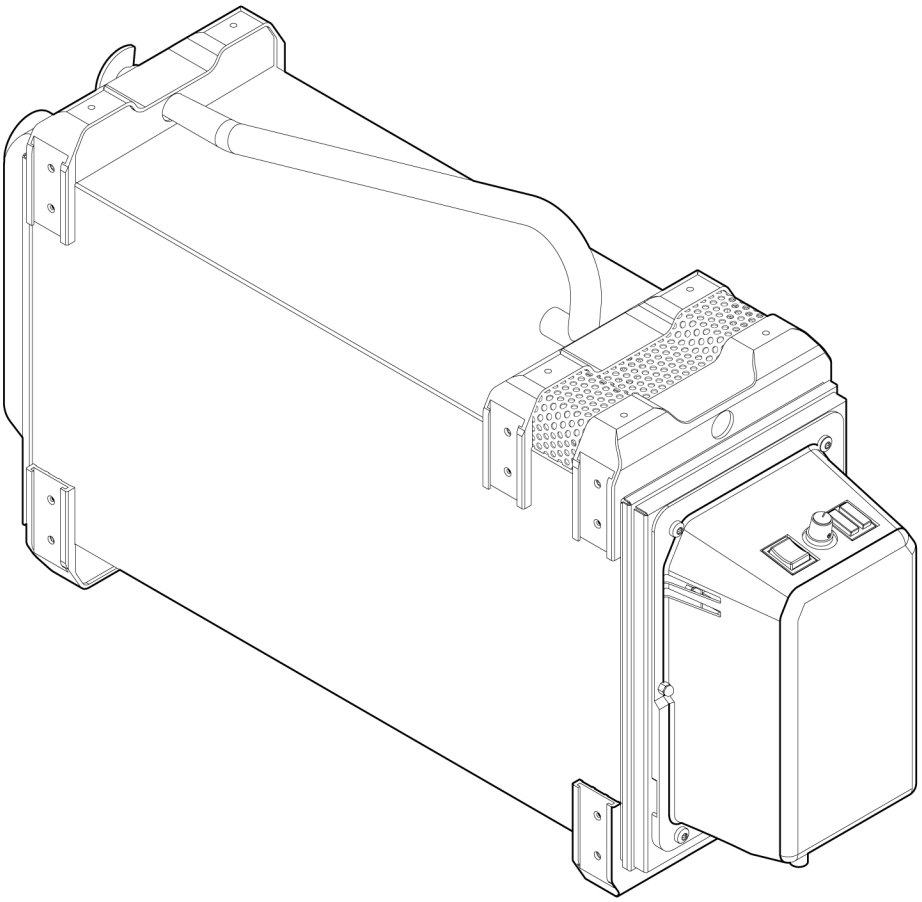

Ordering number	Denomination	Notes
0700 003 890	CarryVac 3	220-240V Euro
0700 003 891	CarryVac 3	110-120V UK
0700 003 892	CarryVac 3	110-120V US
0700 003 893	CarryVac 3	220-240V Euro hose connection
0463 843 *	Instruction manual	CarryVac 3

Les trois derniers chiffres du numéro de document dans le manuel indiquent la version du manuel. Par conséquent, ils sont remplacés ici par des astérisques (*). Avant d'utiliser le manuel, assurez-vous que sa couverture indique le numéro de série ou la version du logiciel qui correspond au produit.

De la documentation technique est disponible en ligne à l'adresse : **www.esab.com**

 © ESAB AB 2024

LISTE DES PIÈCES DE RECHANGE

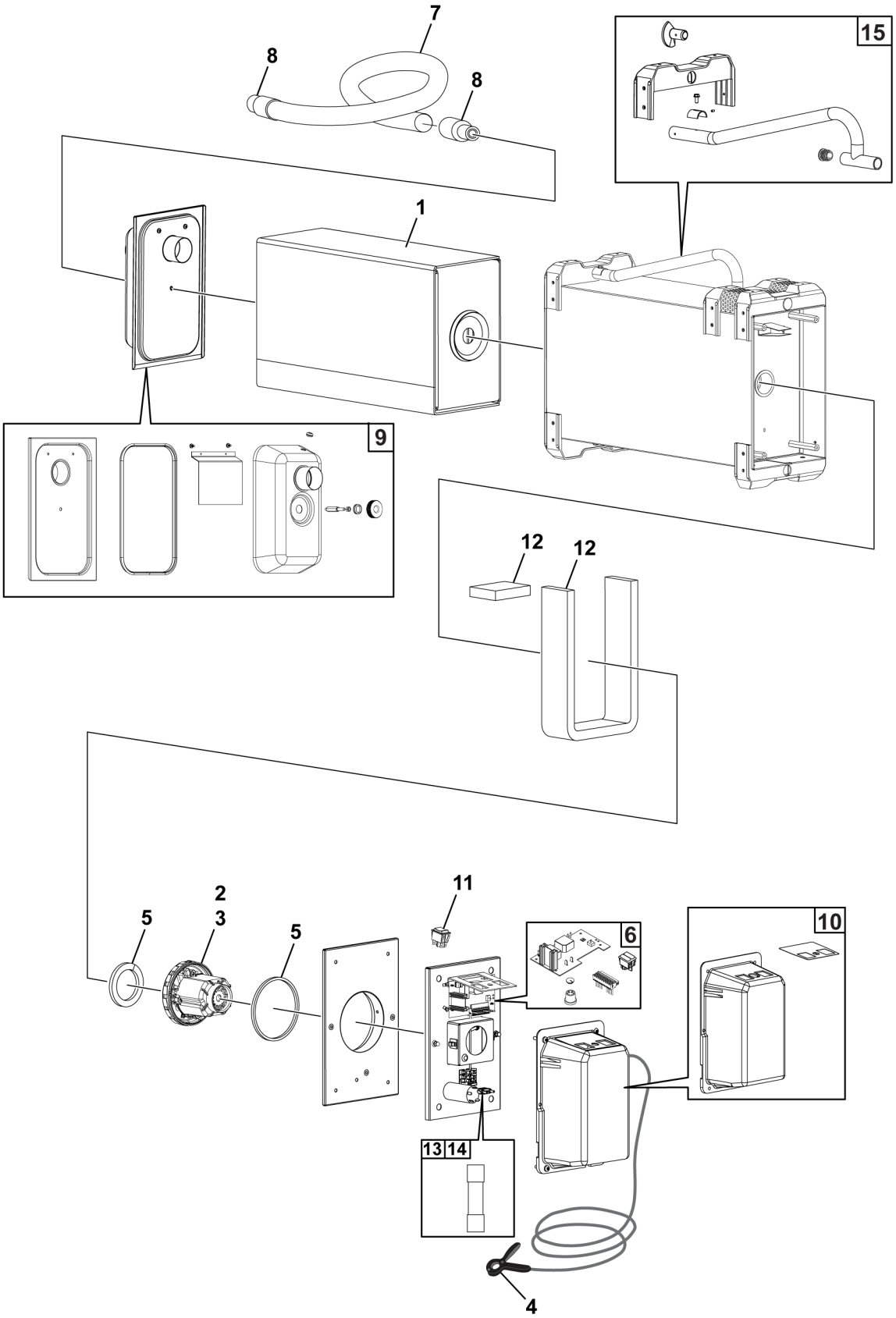

 © ESAB AB 2024

Article	Qté	Réf. de commande	Dénomination	Remarques
1	1	0700 003 903	Filtre nano jetable	
2	1	0700 003 904	Moteur 1 250 W 110 V	
3	1	0700 003 905	Moteur 1 300 W 230 V	
4	1	0700 003 091	Pince de capteur	
5	1	0700 003 906	Kit de joints de moteur	
6	1	0700 003 907	Unité de commande	
7	1	0700 003 908	Flexible Superflex anti-écrasement Ø50	2,5 m
8	1	0700 003 909	Raccordement de flexible M50 Ø50	
9	1	0700 003 910	Pré-séparateur	
10	1	0700 003 911	Couvercle du moteur avec autocollant	
11	1	0464 663 106	Interrupteur 3 pos.	
12	1	0700 003 912	Kit d'étanchéité sonore	
13	1	0700 003 913	Fusible 5×20 mm 6,3 AT	10 pcs
14	1	0700 003 914	Fusible 5×20 mm 12 AT	10 pcs
15	1	0464 663 078	Kit de poignée	

 © ESAB AB 2024

REMPLACEMENT DE LA CARTE DE CIRCUIT IMPRIMÉ

1) Débrancher le câble secteur.

> ⚠ **AVERTISSEMENT !**
> Attention aux risques de choc électrique.

2) Desserrer la vis de réglage (1) à l'aide d'un tournevis plat de 2 mm. Déposer la molette de puissance d'aspiration (2).

3) Déposer le couvercle du moteur (3).

4) Déposer le potentiomètre (4).

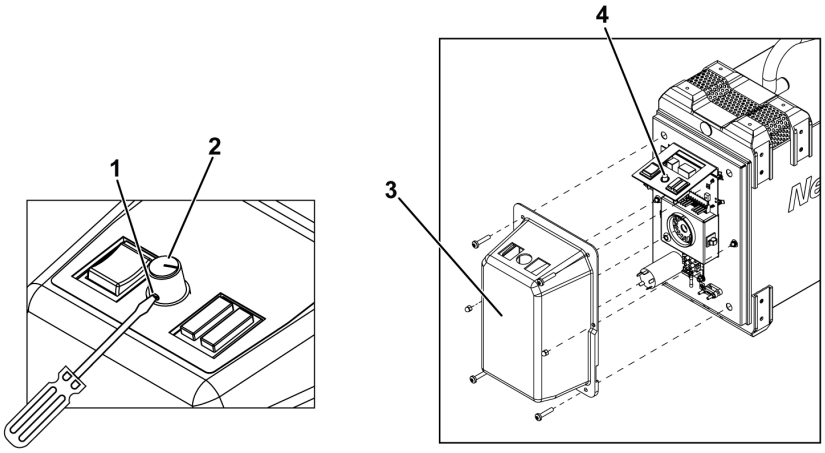

5) Couper l'attache de câble (5) et le flexible du capteur de pression (6). Le flexible du capteur de pression est réutilisé sur la nouvelle carte.

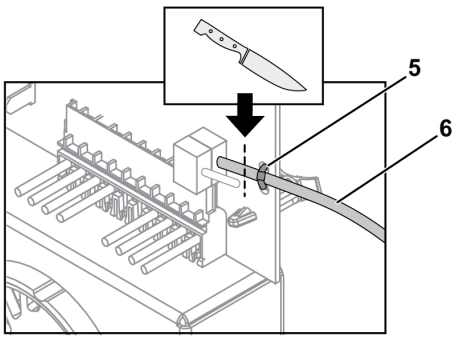

6) Dégager la carte de circuit imprimé (7). Soulever la carte de circuit imprimé vers le haut pour faciliter l'accès.

7) Retirer le connecteur (8) de la carte de circuit imprimé.

 © ESAB AB 2024

8) Débrancher les câbles du moteur (9) et les câbles d'alimentation (10).

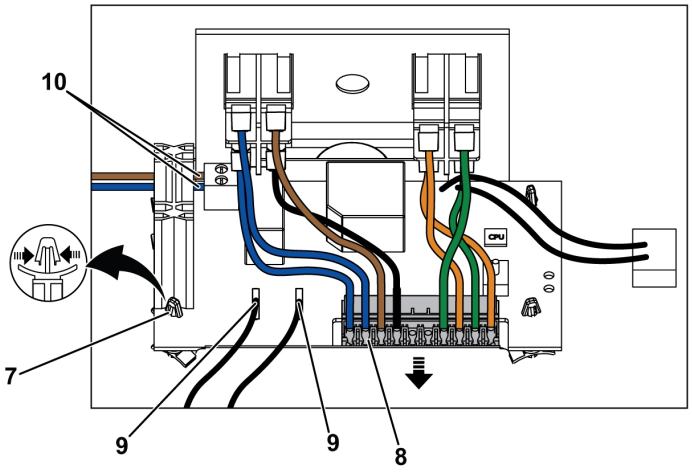

9) Monter le flexible du capteur de pression (11) sur la nouvelle carte de circuit imprimé. Fixer le flexible du capteur de pression à l'aide de l'attache de câble fournie (12). Le flexible du capteur de pression est connecté au port inférieur des capteurs de pression. Le port supérieur doit être ouvert.

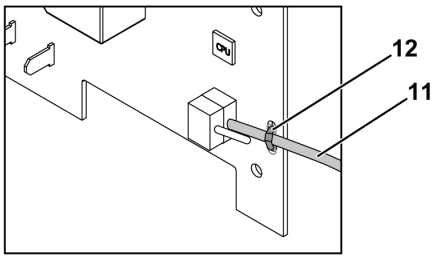

10) Remettre le connecteur (8) en place.

11) Rebrancher les câbles d'alimentation (10).

> **REMARQUE !**
> Câble d'alimentation marron sur le pôle négatif. Câble d'alimentation bleu sur le pôle positif.

12) Rebrancher les câbles du moteur (9). Les câbles du moteur ne sont pas polarisés.

13) Monter la nouvelle carte de circuit dans les entretoises encliquetables (7).

14) Remettre le potentiomètre (4) en place.

15) Monter le couvercle du moteur (3).

16) Tourner le potentiomètre (4) sur la position mécanique maximale et remonter la molette de puissance d'aspiration (2) de façon à l'aligner sur la position T8. La fixer à l'aide de la vis de réglage (1).

 © ESAB AB 2024

REMPLACEMENT DU MOTEUR

1) Débrancher le câble secteur.

> ⚠ **AVERTISSEMENT !**
> Attention aux risques de choc électrique.

2) Déposer les quatre vis (1) à l'aide d'un tournevis Torx T30. Desserrer l'ensemble moteur (2).

3) Débrancher le câble de masse (3).

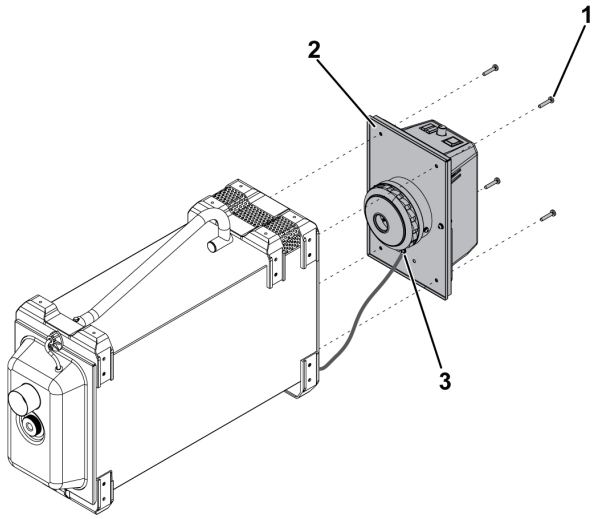

4) Déposer les deux vis (4) et les rondelles d'écrou (5) à l'aide d'un tournevis Torx T25. Soulever le moteur (6) pour le retirer. Noter l'orientation du moteur. Débrancher les deux câbles du moteur (7).

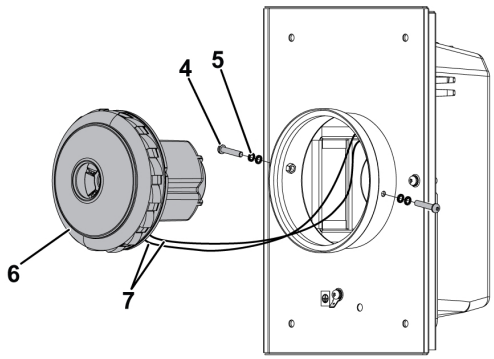

5) Connecter le nouveau moteur aux câbles du moteur (7). Monter le moteur dans la même position que l'ancien.

 © ESAB AB 2024

6) Monter les deux vis (4). Utiliser deux rondelles de blocage (5) de chaque côté.

> **REMARQUE !**
> Couple de serrage de 2 Nm max.

7) Rebrancher le câble de masse (3).

8) Monter l'ensemble moteur (2) à l'aide des quatre vis (1).

 © ESAB AB 2024

REMPLACEMENT DU FILTRE À ÉTINCELLES

1) Tourner la poignée (1) pour déverrouiller le séparateur (2).
2) Desserrer le flexible du capteur de pression (3).
3) Déposer le séparateur (2) et le placer sur une table de travail.
4) Desserrer la molette (4) pour ouvrir le séparateur.

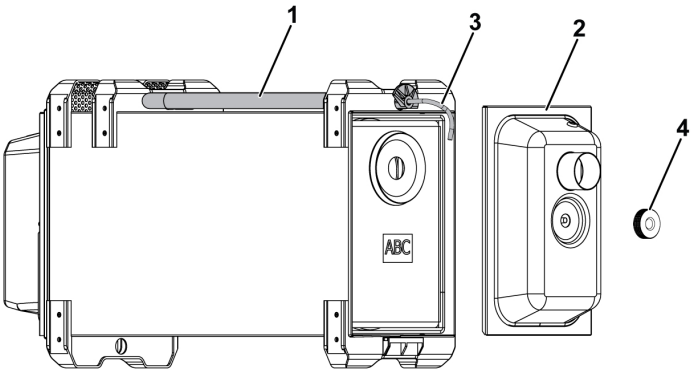

5) Dévisser les deux vis (5) qui maintiennent le tamis intérieur du séparateur de particules (6).

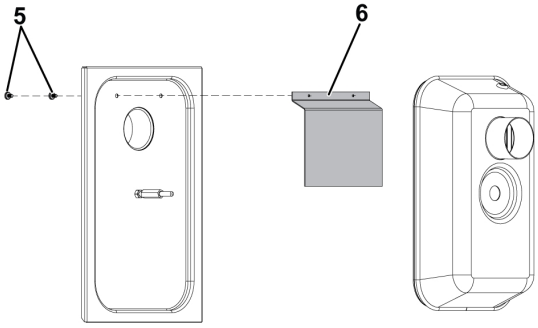

6) Insérer les bouchons fournis (7) dans les deux trous de la plaque intérieure du séparateur (8). Monter les bouchons à l'intérieur contre le carter.

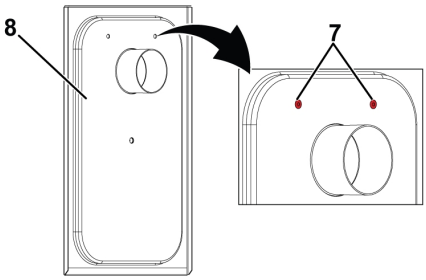

 © ESAB AB 2024

7) Monter le filtre à étincelles (9) dans le cadre (10). Monter la vis (11).

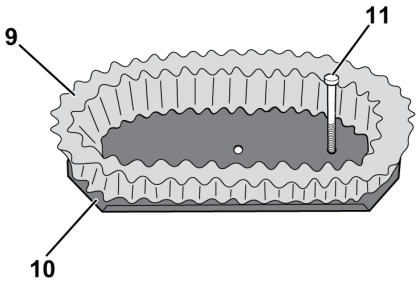

8) Monter le filtre à étincelles entier sur la plaque du séparateur. Fixer avec l'écrou M6 (12) fourni.

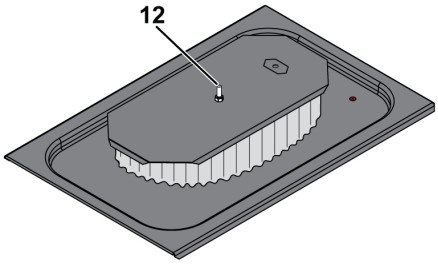

9) Remettre en place le couvercle du séparateur. Serrer la molette (4) et monter le séparateur (2). Tourner la poignée (1) pour fixer le séparateur.

 © ESAB AB 2024

ACCESSOIRES

0700 003 014	**Metal filter**	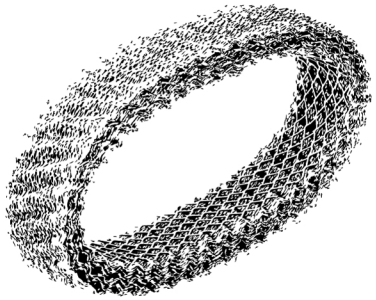
0468 455 002	**Metal filter**, complete	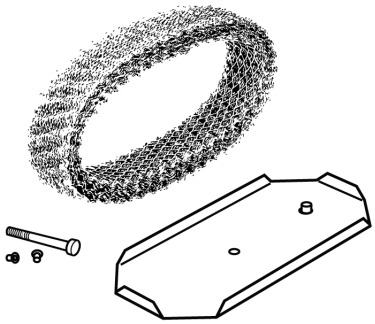
0700 003 221	**Nozzle TM 80**, length 500mm, ø80mm	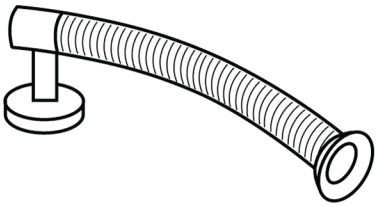
0700 003 222	**Nozzle TM-200 funnel**	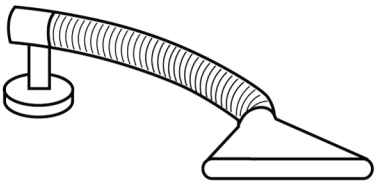

 © ESAB AB 2024

0700 003 223	**Nozzle flange PM-300**	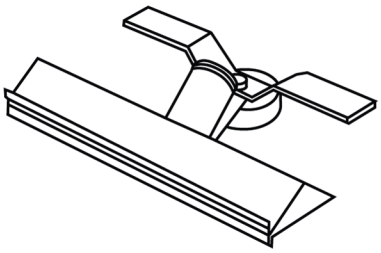
Hose superflex crushproof Ø50		
0700 003 917	**5 m**	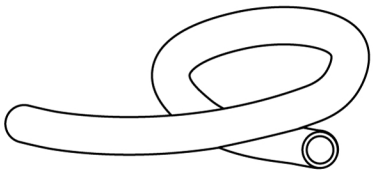
0700 003 918	**15 m**	
0700 003 919	**Hose connection M50 Ø50**	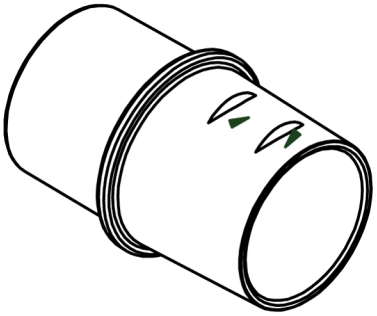
0464 663 043	**Fume torch adaptor**	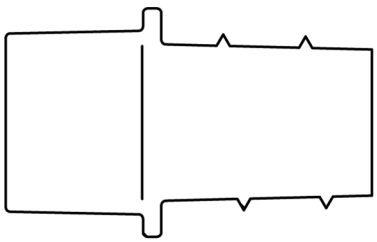

 © ESAB AB 2024

A **WORLD** OF **PRODUCTS** AND **SOLUTIONS.**

Pour obtenir des coordonnées, consulter le site Web http://esab.com

ESAB AB, Lindholmsallén 9, Box 8004, 402 77 Gothenburg, Sweden, Phone +46 (0) 31 50 90 00

manuals.esab.com